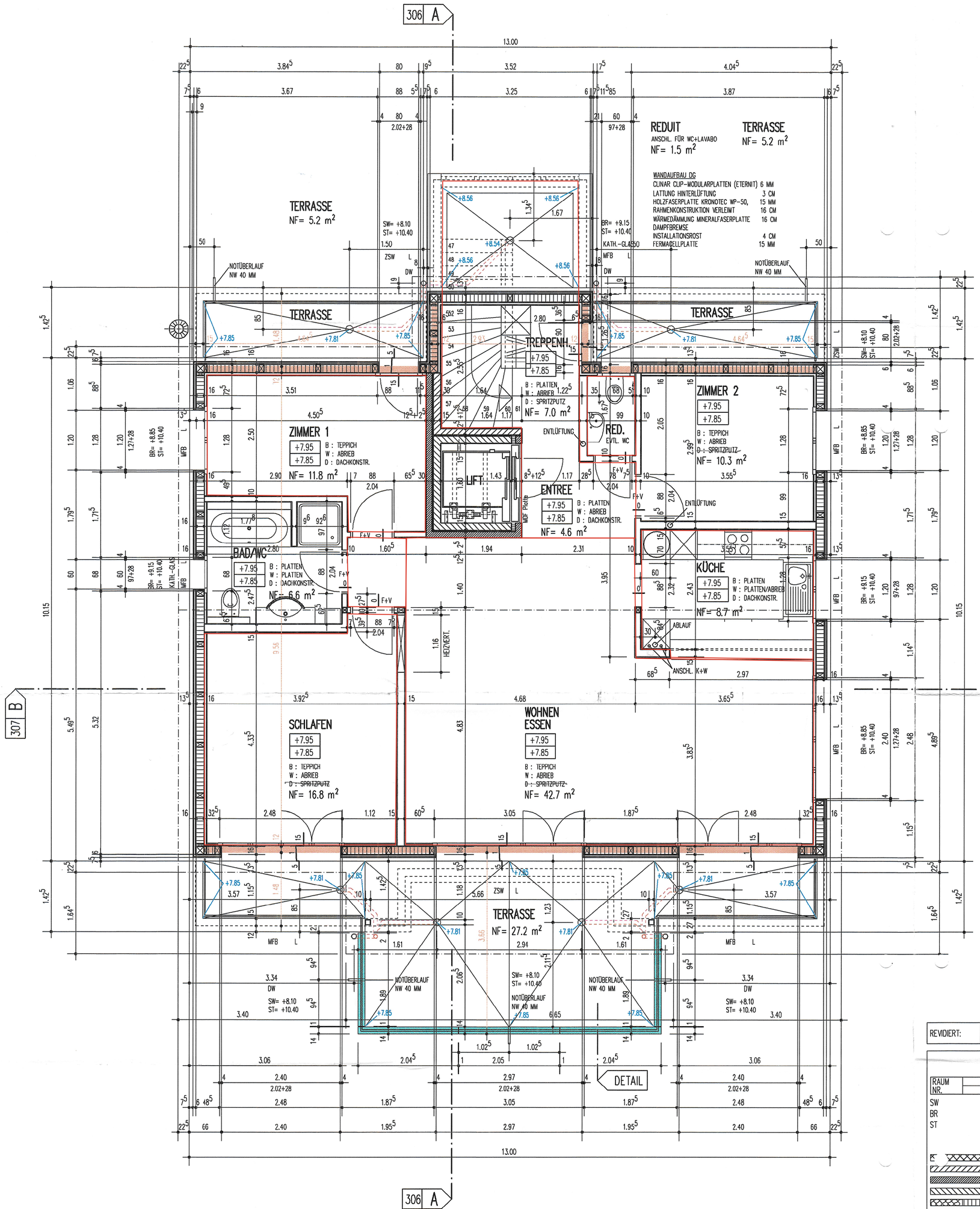

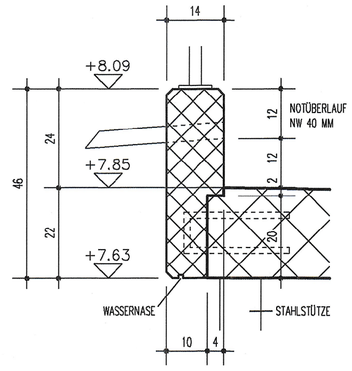

DETAIL 1:10

VORABZUG

HAUS TYP D 8 = 560.85 m.ü.M.

WALTER HAUENSTEIN IMMOBILIEN AG

KOTE OK BETONDECKE

REVIDIERT:	DG 05.11.2002					

PLANKOTEN

± 0.00 = m.ü.M.

RAUM NR.

FERTIG BODEN
ROHER BODEN

SW = SCHWELLENHÖHE
BR = BRÜSTUNGSHÖHE
ST = STURZHÖHE

TÜRHÖHEN:
OK FERTIGER BODEN – UK ROHER STURZ

FENSTERHÖHEN:
OK FERTIGE BRÜSTUNG – UK ROHER STURZ

PLANLEGENDE

BETON
BACKSTEIN
CALMO /SCHWEHRBACKSTEIN
KALKSANDSTEIN
DÄMMSTOFF
HOLZ
SICHTMAUERWERK

RO = ROLLADEN
RAF = RAFLAMELLENSTOREN
J = JALUSIEN
HFB = HOLZFENSTERBANK
MFB = METALLFENSTERBANK
KFB = KUNSTSTEINFENSTERBANK
HS = HOLZSCHWELLE
ZS = ZEMENTSCHWELLE

KS = KUNSTSTEINSCHWELLE
R = RAHMENTÜRE
MZ = METALLZARGE
F+V = FUTTER + VERKLEIDUNG
K = KURBEL

BEMERKUNGEN

DIE MASSE SIND VOM UNTERNEHMER AM BAU ZU KONTROLLIEREN

LEHNHERR ARCHITEKTUR AG

PLANUNG UND BAUMANAGEMENT

PINTELGASSE 17
POSTFACH 31 3752 WIMMIS
TELEFON 033 657 24 75
FAX 033 657 20 02

W. HAUENSTEIN, IMMOBILIEN AG, STAATSSTRASSE 115, 3626 HÜNIBACH
UEBERBAUUNG HOHMAD-PARK, THUN

GRUNDRISS DACHGESCHOSS

PLAN NR.	492-323/4
MST.	1:50
FORMAT	63/60
DATUM	25.10.2002
GEZ.	BU
KONTR.	